ТрансПроект&Инжиниринг
Общество с Ограниченной Ответственностью "ТрансПроектИнжиниринг"
Россия, 129626, г. Москва, ул. Мытищинская 3-я, д.16, стр.8
Тел/факс: +7 (495) 909-83-41
www.transpir.ru

Заказ №_____ Экз.№_____

«СТРОИТЕЛЬСТВО ТЕА СЛЕДУЮЩЕГО ПОКОЛЕНИЯ, 1 ОЧЕРЕДЬ СТРОИТЕЛЬСТВА»

РАБОЧАЯ ДОКУМЕНТАЦИЯ

Станционные сооружения

1 Этап строительства
13ПК. Строительство Площадки тип 8с:
«НУП-4/TN Филистово»

Архитектурные решения

ТПИ.ТЕА-П4-2021-РД-ПО.АР

Москва
2021

УТВЕРЖДЕНА
приказом Федеральной службы
по экологическому, технологическому и
атомному надзору
от 4 марта 2019 г. № 86

ВЫПИСКА ИЗ РЕЕСТРА ЧЛЕНОВ САМОРЕГУЛИРУЕМОЙ ОРГАНИЗАЦИИ

19 мая 2021г. (*дата*) № 8 (*номер*)

Ассоциация проектировщиков «СтройОбъединение»
(полное и сокращенное наименование саморегулируемой организации)
Саморегулируемая организация: АС «СтройОбъединение»
основанная на членстве лиц, осуществляющих проектирование
(вид саморегулируемой организации)
188309, РФ, Ленинградская область, г. Гатчина,
ул. Генерала Кныша, д. 8а,
www.stroy-sro.su
bestsro29@mail.ru
(адрес места нахождения саморегулируемой организации, адрес официального сайта в информационно-телекоммуникационной сети «Интернет», адрес электронной почты)
СРО-П-145-04032010
(регистрационный номер записи в государственном реестре саморегулируемых организаций)

выдана ОБЩЕСТВО С ОГРАНИЧЕННОЙ ОТВЕТСТВЕННОСТЬЮ «ТРАНСПРОЕКТИНЖИНИРИНГ»
(фамилия, имя, (в случае, если имеется) отчество заявителя – физического лица или полное наименование заявителя – юридического лица)

Наименование	Сведения
1. Сведения о члене саморегулируемой организации:	
1.1. Полное и (в случае, если имеется) сокращенное наименование юридического лица или фамилия, имя, (в случае, если имеется) отчество индивидуального предпринимателя	ОБЩЕСТВО С ОГРАНИЧЕННОЙ ОТВЕТСТВЕННОСТЬЮ «ТРАНСПРОЕКТИНЖИНИРИНГ» (ООО «ТПИ»)
1.2. Идентификационный номер налогоплательщика (ИНН)	ИНН 7717701845
1.3. Основной государственный регистрационный номер (ОГРН) или основной государственный регистрационный номер индивидуального предпринимателя (ОГРНИП)	ОГРН 1117746480060
1.4. Адрес места нахождения юридического лица	109428, город Москва, проспект Рязанский, дом 8А, строение 14, этаж 3, помещение I, ком.1
1.5. Место фактического осуществления деятельности (*только для индивидуального предпринимателя*)	
2. Сведения о членстве индивидуального предпринимателя или юридического лица в саморегулируемой организации:	
2.1. Регистрационный номер члена в реестре членов саморегулируемой организации	Регистрационный номер в реестре членов: 031011/787
2.2. Дата регистрации юридического лица или индивидуального предпринимателя в реестре членов саморегулируемой организации (*число, месяц, год*)	Дата регистрации в реестре: 03.10.2011
2.3. Дата (*число, месяц, год*) и номер решения о приеме в члены саморегулируемой организации	Решение б/н от 03.10.2011
2.4. Дата вступления в силу решения о приеме в члены саморегулируемой организации (*число, месяц, год*)	вступило в силу 03.10.2011
2.5. Дата прекращения членства в саморегулируемой организации (*число, месяц, год*)	Действующий член Ассоциации

Наименование	Сведения
2.6. Основания прекращения членства в саморегулируемой организации	

3. Сведения о наличии у члена саморегулируемой организации права выполнения работ:

3.1. Дата, с которой член саморегулируемой организации **имеет право** выполнять инженерные изыскания, **осуществлять подготовку проектной документации**, строительство, реконструкцию, капитальный ремонт, снос объектов капитального строительства **по договору подряда на** выполнение инженерных изысканий, **подготовку проектной документации**, по договору строительного подряда, по договору подряда на осуществление сноса (*нужное выделить*):

в отношении объектов капитального строительства (кроме особо опасных, технически сложных и уникальных объектов, объектов использования атомной энергии)	в отношении особо опасных, технически сложных и уникальных объектов капитального строительства (кроме объектов использования атомной энергии)	в отношении объектов использования атомной энергии
03.10.2011	*03.10.2011*	-

3.2. Сведения об уровне ответственности члена саморегулируемой организации по обязательствам **по договору подряда на** выполнение инженерных изысканий, **подготовку проектной документации**, по договору строительного подряда, по договору подряда на осуществление сноса, и стоимости работ по одному договору, в соответствии с которым указанным членом внесен взнос в компенсационный фонд возмещения вреда (*нужное выделить*):

а) первый	-	*до 25000000 руб.*
б) второй	-	*до 50000000 руб.*
в) третий	-	*до 300000000 руб.*
г) четвертый	*x*	*300000000 руб. и более*

3.3. Сведения об уровне ответственности члена саморегулируемой организации по обязательствам **по договору подряда на** выполнение инженерных изысканий, **подготовку проектной документации**, по договору строительного подряда, по договору подряда на осуществление сноса, заключенным с использованием конкурентных способов заключения договоров, и предельному размеру обязательств по таким договорам, в соответствии с которым указанным членом внесен взнос в компенсационный фонд обеспечения договорных обязательств (*нужное выделить*):

а) первый	-	*до 25000000 руб.*
б) второй	-	*до 50000000 руб.*
в) третий	-	*до 300000000 руб.*
г) четвертый	*x*	*300000000 руб. и более*

4. Сведения о приостановлении права выполнять инженерные изыскания, осуществлять подготовку проектной документации, строительство, реконструкцию, капитальный ремонт, снос объектов капитального строительства:

4.1. Дата, с которой приостановлено право выполнения работ (*число, месяц, год*)	-
4.2. Срок, на который приостановлено право выполнения работ *	-

* *указываются сведения только в отношении действующей меры дисциплинарного воздействия*

Генеральный директор АС «СтройОбъединение» _____ Погодин В.С.

(должность уполномоченного лица) (подпись) (инициалы, фамилия)

М.П.

ООО "ЦентрЭлектроМонтаж"

«СТРОИТЕЛЬСТВО ТЕА СЛЕДУЮЩЕГО ПОКОЛЕНИЯ, 1 ОЧЕРЕДЬ СТРОИТЕЛЬСТВА». Станционные сооружения. 1 Этап строительства. 13 ПК. Строительство Площадки тип 8 с: «НУП-4/ТП Филистово»

Рабочая документация

Архитектурные решения

ТПИ.ТЕА-П4-2021-РД-ПО.АР

ГИП

ООО «ЦЕНТРЭЛЕКТРОМОНТАЖ» ВОРОНЕЖ Для технической документации

А. Брагин

2021

Саморегулируемая организация, основанная на членстве лиц, осуществляющих подготовку проектной документации

(вид саморегулируемой организации)

Саморегулируемая организация Ассоциация "Объединение проектировщиков Черноземья"

394018, г. Воронеж, ул. Володарского, д. 40, www.sropro.ru

СРО-П-015-11082009

(полное наименование саморегулируемой организации, адрес, электронный адрес в сети "Интернет", регистрационный номер в государственном реестре саморегулируемых организаций)

г. Воронеж **«22» октября 2015 г.**

СВИДЕТЕЛЬСТВО

о допуске к определенному виду или видам работ, которые оказывают влияние на безопасность объектов капитального строительства.

СРО-П-015-11082009 № 068-П-3663049140-05

Выдано члену саморегулируемой организации обществу с ограниченной ответственностью «ЦентрЭлектроМонтаж»

ИНН 3663049140, ОГРН 1043600032541

394033, Воронежская обл., г. Воронеж, ул. Минская, д. 16, офис 1

(полное наименование юридического лица, ИНН, ОГРН, адрес местонахождения, фамилия, имя отчество индивидуального предпринимателя, ИНН, ОГРН, место жительства, дата рождения индивидуального предпринимателя)

Основание выдачи Свидетельства решение Правления СРО Ассоциации «Объединение проектировщиков Черноземья» № 21 от «21» октября 2015 г.

(наименование органа управления саморегулируемой организации, номер протокола, дата заседания)

Настоящим Свидетельством подтверждается допуск к работам, указанным в приложении к настоящему Свидетельству, которые оказывают влияние на безопасность объектов капитального строительства.

Начало действия с «22» октября 2015 г.
Свидетельство без приложения не действительно.
Свидетельство выдано без ограничения срока и территории его действия.
Свидетельство выдано взамен ранее выданного от «15» августа 2014 г.

Председатель Правления **Гилев С.А.**

ALT13808

ALT13808

ПРИЛОЖЕНИЕ
к Свидетельству о допуске к определенному виду или видам работ, которые оказывают влияние на безопасность объектов капитального строительства
от «22» октября 2015 г. № СРО-П-015-11082009 № 068-П-3663049140-05

Решение правления: **протокол № 24 от «20» декабря 2010 г.**
протокол № 11 от «19» июля 2012 г.,
протокол № 10 от «15» августа 2014 г.,
протокол № 21 от «21» октября 2015 г.

Виды работ, которые оказывают влияние на безопасность:

1. объектов капитального строительства, включая особо опасные и технически сложные объекты капитального строительства, объекты использования атомной энергии и о допуске к которым член Саморегулируемой организации Ассоциации «Объединение проектировщиков Черноземья» Общество с ограниченной ответственностью «ЦентрЭлектроМонтаж» имеет Свидетельство

полное наименование саморегулируемой организации, полное наименование члена саморегулируемой организации

№	Наименование вида работ
	нет

2. особо опасных и технически сложных объектов капитального строительства (виды работ, которые оказывают влияние на безопасность объектов, предусмотренных статьей 48.1 Градостроительного кодекса Российской Федерации в части: опасных и технически сложных объектов, в соответствии с ФЗ №232-ФЗ от 18.12.2006 г. ст.48.1, раздел 1, п. 6, п. 7, п. 11а, п. 11в, п. 11г), кроме объектов использования атомной энергии и о допуске к которым член Саморегулируемой организации Ассоциации «Объединение проектировщиков Черноземья» Общество с ограниченной ответственностью «ЦентрЭлектроМонтаж» имеет Свидетельство

полное наименование саморегулируемой организации, полное наименование члена саморегулируемой организации

№	Наименование вида работ
4.	**Работы по подготовке сведений о внутреннем инженерном оборудовании, внутренних сетях инженерно-технического обеспечения, о перечне инженерно-технических мероприятий:**
4.3.	Работы по подготовке проектов внутренних систем электроснабжения*
4.4.	Работы по подготовке проектов внутренних слаботочных систем*
4.5.	Работы по подготовке проектов внутренних диспетчеризации, автоматизации и управления инженерными системами
5.	**Работы по подготовке сведений о наружных сетях инженерно-технического обеспечения, о перечне инженерно-технических мероприятий:**
5.3.	Работы по подготовке проектов наружных сетей электроснабжения до 35 кВ включительно и их сооружений
5.6.	Работы по подготовке проектов наружных сетей слаботочных систем
12.	**Работы по обследованию строительных конструкций зданий и сооружений**

13.	**Работы по организации подготовки проектной документации, привлекаемым застройщиком или заказчиком на основании договора юридическим лицом или индивидуальным предпринимателем (генеральным проектировщиком)**

Общество с ограниченной ответственностью «ЦентрЭлектроМонтаж»

(полное наименование члена саморегулируемой организации)

вправе заключать договоры по осуществлению работ по организации подготовки проектной документации, привлекаемым застройщиком или заказчиком на основании договора юридическим лицом или индивидуальным предпринимателем (генеральным проектировщиком) в соответствии с указанными в свидетельстве видами работ,

(наименование вида работ)

стоимость которых по одному договору не превышает (составляет)
5000000 (пять миллионов) рублей.

(стоимость работ)

3. объектов капитального строительства (в том числе виды виды работ, которые оказывают влияние на безопасность объектов предусмотренных статьей 48.1 Градостроительного кодекса Российской Федерации в части: уникальных объектов капитального строительства при проектировании в соответствии с ФЗ №232-ФЗ от 18.12.2006 года «О внесении изменений в градостроительный кодекс РФ и отдельные законодательные акты» ст.48.1, раздел 2, п. 1, п. 2, п. 4), (кроме особо опасных и технически сложных объектов капитального строительства, объектов использования атомной энергии), и о допуске к которым член Саморегулируемой организации Ассоциации «Объединение проектировщиков Черноземья» Общество с ограниченной ответственностью «ЦентрЭлектроМонтаж» имеет Свидетельство

полное наименование саморегулируемой организации, полное наименование члена саморегулируемой организации

№	Наименование вида работ
4.	**Работы по подготовке сведений о внутреннем инженерном оборудовании, внутренних сетях инженерно-технического обеспечения, о перечне инженерно-технических мероприятий:**
4.3.	Работы по подготовке проектов внутренних систем электроснабжения*
4.4.	Работы по подготовке проектов внутренних слаботочных систем*
4.5.	Работы по подготовке проектов внутренних диспетчеризации, автоматизации и управления инженерными системами
5.	**Работы по подготовке сведений о наружных сетях инженерно-технического обеспечения, о перечне инженерно-технических мероприятий:**
5.3.	Работы по подготовке проектов наружных сетей электроснабжения до 35 кВ включительно и их сооружений
5.6.	Работы по подготовке проектов наружных сетей слаботочных систем
12.	**Работы по обследованию строительных конструкций зданий и сооружений**
13.	**Работы по организации подготовки проектной документации, привлекаемым застройщиком или заказчиком на основании договора юридическим лицом или индивидуальным предпринимателем (генеральным проектировщиком)**

Общество с ограниченной ответственностью «ЦентрЭлектроМонтаж»

(полное наименование члена саморегулируемой организации)

вправе заключать договоры по осуществлению работ по организации подготовки проектной документации, привлекаемым застройщиком или заказчиком на основании договора юридическим лицом или индивидуальным предпринимателем (генеральным проектировщиком) в соответствии с указанными в свидетельстве видами работ,

(наименование вида работ)

стоимость которых по одному договору не превышает (составляет)
5000000 (пять миллионов) рублей.

(стоимость работ)

Председатель Правления **С.А. Гилев**

ALT13808

Ведомость основных комплектов рабочих чертежей

Обозначение	Наименование	Примечание
ТПИ.ТЕА-П4-2021-РД-ПО.АиД	Система мониторинга. Автоматизация и диспетчеризация	
ТПИ.ТЕА-П4-2021-РД-ПО.НП	ПСС необслуживаемых регенерационных (усилительных) пунктов	
ТПИ.ТЕА-П4-2021-РД-ПО.ГП	Генеральный план	
ТПИ.ТЕА-П4-2021-РД-ПО.КМ	Конструкции металлические	
ТПИ.ТЕА-П4-2021-РД-ПО.АР	Архитектурные решения	
ТПИ.ТЕА-П4-2021-РД-ПО.ЭМО	Силовое внутренне электрооборудование. Система бесперебойного электроснабжения постоянного напряжения 48 В. Электрическое освещение внутреннее	
ТПИ.ТЕА-П4-2021-РД-ПО.ЭН	Наружное электроосвещение	
ТПИ.ТЕА-П4-2021-РД-ПО.КТП	Проект КТП. Подключение к КТП по ВН	
ТПИ.ТЕА-П4-2021-РД-ПО.ДЭС	Дизельные электростанции	
ТПИ.ТЕА-П4-2021-РД-ПО.НЭС	Наружные сети электроснабжения 0,4 кВ, 10 кВ	
ТПИ.ТЕА-П4-2021-РД-ПО.ЭГ	Молниезащита и заземление	
ТПИ.ТЕА-П4-2021-РД-ПО.НВК	Наружные сети водоснабжения и канализации	
ТПИ.ТЕА-П4-2021-РД-ПО.ОВиК	Отопление, вентиляция и кондиционирование, тепловые сети	
ТПИ.ТЕА-П4-2021-РД-ПО.ХС	Холодоснабжение	
ТПИ.ТЕА-П4-2021-РД-ПО.ОС	Охранная и пожарная сигнализация в составе с периметральным охранным охранным комплексом	
ТПИ.ТЕА-П4-2021-РД-ПО.АУГПТ	Автоматическая установка газового пожаротушения	
ТПИ.ТЕА-П4-2021-РД-ПО.СКУД	Система контроля и управления доступом	
ТПИ.ТЕА-П4-2021-РД-ПО.СОТ	Система охранного телевидения	

Рассматриваемый в настоящем проекте Объект представляет собой комплекс зданий и сооружений, входящие в инфраструктуру линейного объекта «Стро-ительство Транзита Европа – Азия (ТЕА) следующего поколения».

Целью строительства является создание телекоммуникационной инфра-структуры с целью обеспечения текущей и планируемой потребности опера-торов связи (зарубежных и национальных) в передаче международного тран-зитного трафика, а также междугородних / национальных связей по территории РФ.

Основная трасса строительства национальных систем DWDM проходит вдоль основной трассы международных (транзитных) систем DWDM, с уче-том географического разноса трасс прокладки ВОК с существующими маги-стральными и внутризоновыми ПАО «Ростелеком». При этом предусматри-вается при организации национальных систем дополнительная прокладка ВОК для организации линий привязок до МСС следующих городов:

- Санкт-Петербург;
- Москва;
- Нижний Новгород;
- Казань;
- Екатеринбург;
- Тюмень;
- Новосибирск;
- Красноярск;
- Иркутск;
- Улан-Удэ;
- Чита;
- Хабаровск;
- Владивосток.

без организации географически разнесенного резервирования.

Ведомость листов

Лист	Наименование	Примечание
1	Общие данные	
2	План эт. на 0.000	
3	Отображение фасадов	
4	3Д-вид	
5	План полов	
6	План кровли	
7	Плита фундаментная. Узлы прохода кабеля	
8	Узел козырька	
9	Узел лестниц наружных	
10	Ведомость отделки помещений	

Объект для размещения ТЕА следующего поколения представляет собой одноэтажный контейнер с помещениями для размещения и обслуживания оборудования предназначенного для подводки необходимых инженерных коммуникаций и их обслуживания на протяжении всего срока эксплуатации.

Основные характеристики проектируемого объекта:

Класс и уровень ответственности нормальный-КС-2.

Категория по взрывопожарной и пожарной опасности;

Степень огнестойкости - III.

Класс конструктивной пожарной опасности -С 0

Класс функциональной пожарной опасности -Ф 5.2.

Класс пожарной опасности строительных конструкций непожароопасные -К 0

Срок службы здания составляет 50 лет.

Наружные стены выполнены из сэндвич-панели с утеплителем из минеральной ваты, пенополиуританом "Изолан-14" и прокатом листовой горячекатаным.

Ведомость ссылочных и прилагаемых документов

Обозначение	Наименование	
N 384-ФЗ от 30.12.2009	Технический регламент о безопасности зданий и сооружений	
	Технический регламент о требованиях пожарной безопасности	
ПУЭ	Правила устройства электроустановок.	
ГОСТ 21.501-2018	Система проектной документации для строительства. Прави-	
	ла выполнения рабочей документации архитектурных и кострук-	
	тивных решений.	
ТПИ.ТЕА-П1-2021-РД-ПО.АР	Раздел проектной документации. Архитектурные решения.	
ТПИ.ТЕА-П1-2021-РД-ПО.АР.П	Приложение №1	

Изм.	Кол.уч.	Лист	№ док	Подп.	Дата
Разработал		Жданов			04.2021
Проверил		Луговцов			04.2021
ГИП		Брагин			04.2021
Н. контр		Казьмина			04.2021

ТПИ.ТЕА-П4-2021-РД-ПО.АР

«СТРОИТЕЛЬСТВО ТЕА СЛЕДУЮЩЕГО ПОКОЛЕНИЯ, 1 ОЧЕРЕДЬ СТРОИТЕЛЬСТВА». Станционные сооружения. 1 Этап строительства. 13 ПК. Строительство Площадки тип 8 с: «НУП-4/TN Филистово»

Архитектурные решения

Стадия	Лист	Листов
Р	1	

Общие данные

ООО "ЦентрЭлектроМонтаж" г.Воронеж

ЦЕНТРЭЛЕКТРОМОНТАЖ

Согласовано

Взам. инв. №

Подп. и дата

Инв. № подл.

Формат А3

Поэтажные планировки на отм.+0,000

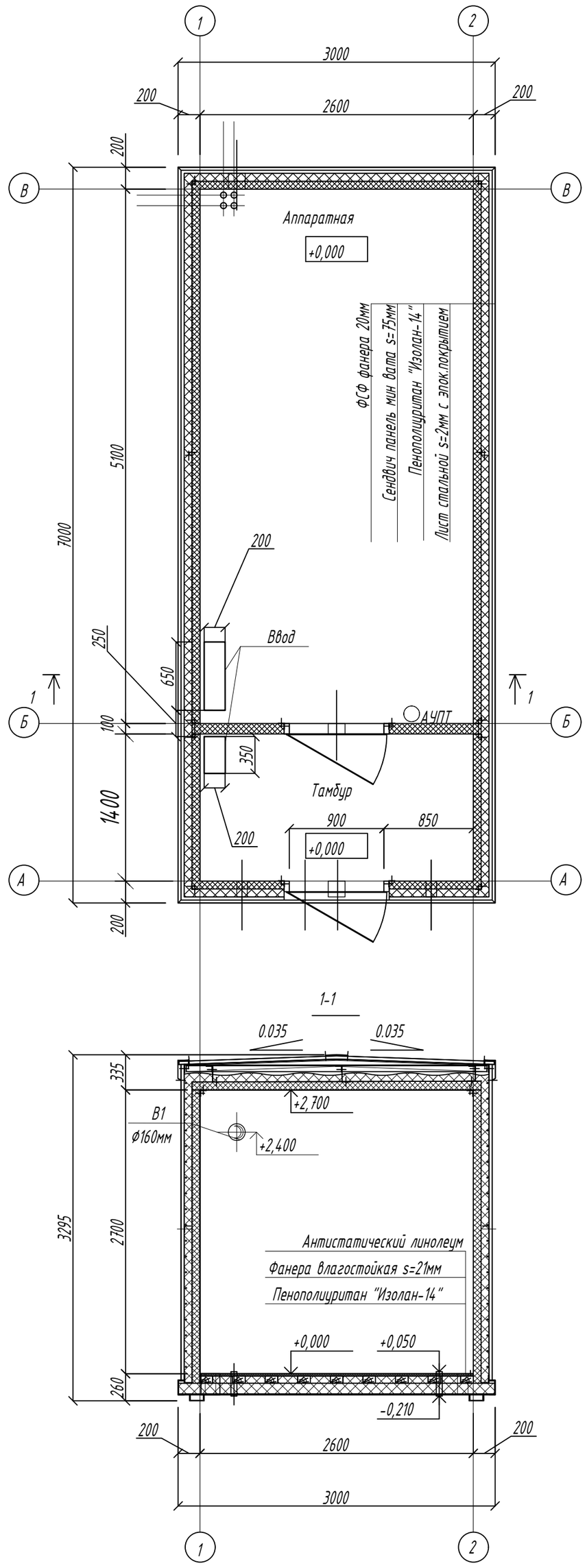

Спецификация заполнения дверных проемов

Поз.	Обозначение	Наименование	Кол.	Масса ед.,кг	Примечание
1	Дверь наружная, одностворчатая, левая, проем 2000(в)х1000(ш)мм, утепленная.	ДСН ЛН 2000-1000 М3 ГОСТ 31173-2003	1		
2	Дверь внутренняя, одностворчатая, левая, проем 2000(в)х1000(ш) мм, противопожарная EI45.	ДМП №150 EI45	1		

Экспликация помещений

N пом.	Наименование	Площадь,м 2	Категория помещения
1	Аппаратная	13,21	В3
2	Тамбур	3,64	В4

						ТПИ.ТЕА-П4-2021-РД-ПО.АР
						«СТРОИТЕЛЬСТВО ТЕА СЛЕДУЮЩЕГО ПОКОЛЕНИЯ, 1 ОЧЕРЕДЬ СТРОИТЕЛЬСТВА». Станционные сооружения. 1 Этап строительства. 13 ПК. Строительство Площадки тип 8 с: «НУП-4/TN Филистово»
Изм.	Кол.уч.	Лист	№ док	Подп.	Дата	
Разработал		Жданов			04.2021	Архитектурные решения
Проверил		Луговцов			04.2021	
ГИП		Брагин			04.2021	
Н. контр		Казьмина			04.2021	План эт. на 0.000

Стадия	Лист	Листов
Р	2	

ООО "ЦентрЭлектроМонтаж" г.Воронеж

ЦЭМ ЦЕНТРЭЛЕКТРОМОНТАЖ

Согласовано

Взам. инв. №

Подп. и дата

Инв. № подл.

Формат А2

Согласовано

Взам. инв. №

Подп. и дата

Инв. № подл.

						ТПИ.ТЕА-П4-2021-РД-ПО.АР
						«СТРОИТЕЛЬСТВО ТЕА СЛЕДУЮЩЕГО ПОКОЛЕНИЯ, 1 ОЧЕРЕДЬ СТРОИТЕЛЬСТВА». Станционные сооружения. 1 Этап строительства. 13 ПК. Строительство Площадки тип 8 с: «НУП-4/TN Филистово»
Изм.	Кол.уч.	Лист	№ док	Подп.	Дата	
Разработал		Жданов			04.2021	Архитектурные решения
Проверил		Луговцов			04.2021	
ГИП		Брагин			04.2021	
Н. контр		Казьмина			04.2021	3Д-вид

Стадия	Лист	Листов
Р	4	

ООО "ЦентрЭлектроМонтаж" г.Воронеж

ЦЕНТРЭЛЕКТРОМОНТАЖ

Формат А4

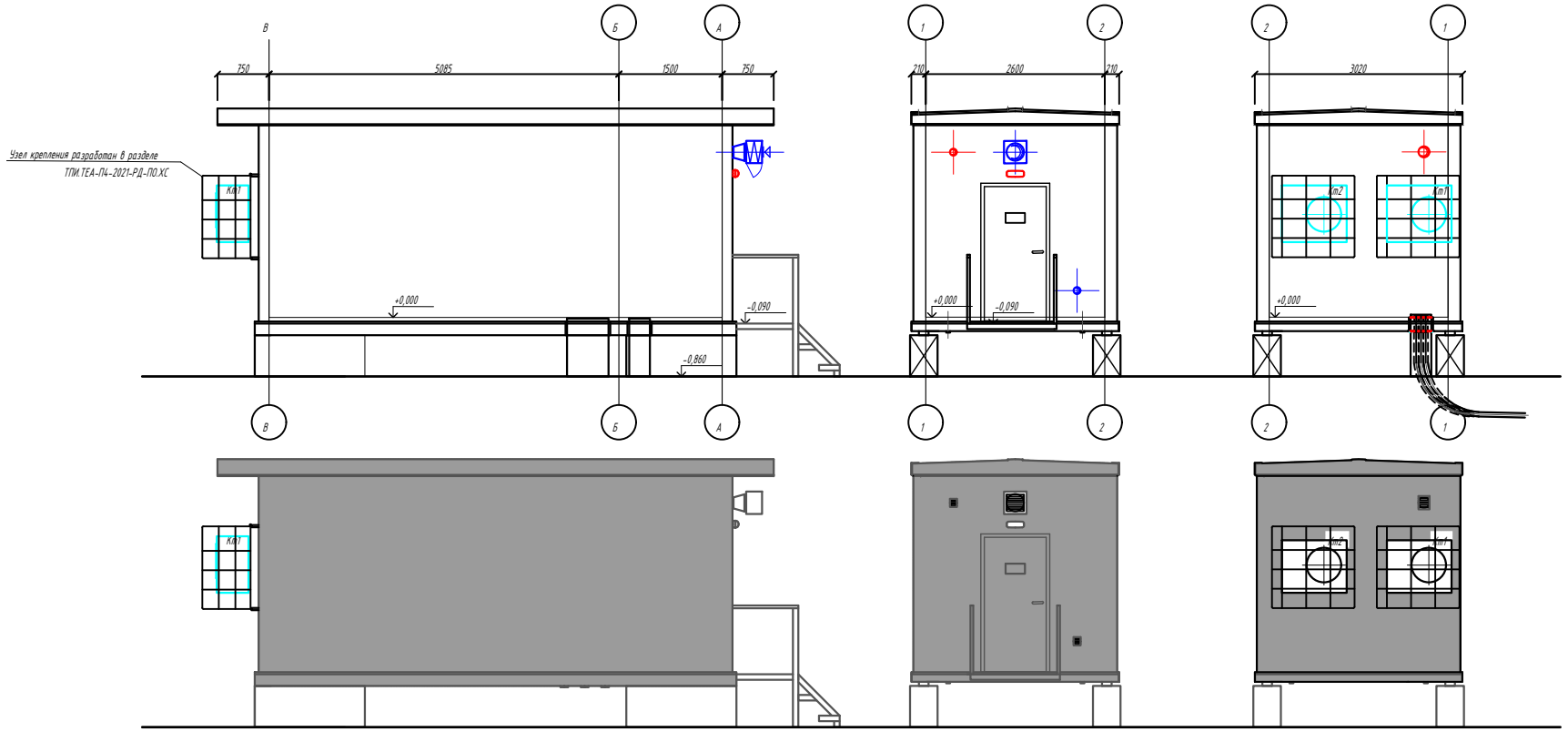

Примечания

1. Цвет RAL 7004 "Сигнально серый".
2. Предусмотреть для внешнего блока крепления на нагрузку 100 кг и защитное ограждение .

Согласовано

Взам. инв. №

Подп. и дата

Инв. № подл.

Изм.	Кол.уч.	Лист	№ док	Подп.	Дата
Разработал		Жданов			04.2021
Проверил		Луговцов			04.2021
ГИП		Брагин			04.2021
Н. контр		Казьмина			04.2021

ТПИ.ТЕА-П4-2021-РД-ПО.АР

«СТРОИТЕЛЬСТВО ТЕА СЛЕДУЮЩЕГО ПОКОЛЕНИЯ, 1 ОЧЕРЕДЬ СТРОИТЕЛЬСТВА».
Станционные сооружения. 1 Этап строительства. 13 ПК. Строительство Площадки тип 8 с: «НУП-4/TN Филистово»

Архитектурные решения

Стадия	Лист	Листов
Р	3	

Отображение фасадов

ООО "ЦентрЭлектроМонтаж" г.Воронеж

ЦЕНТРЭЛЕКТРОМОНТАЖ

Формат А4

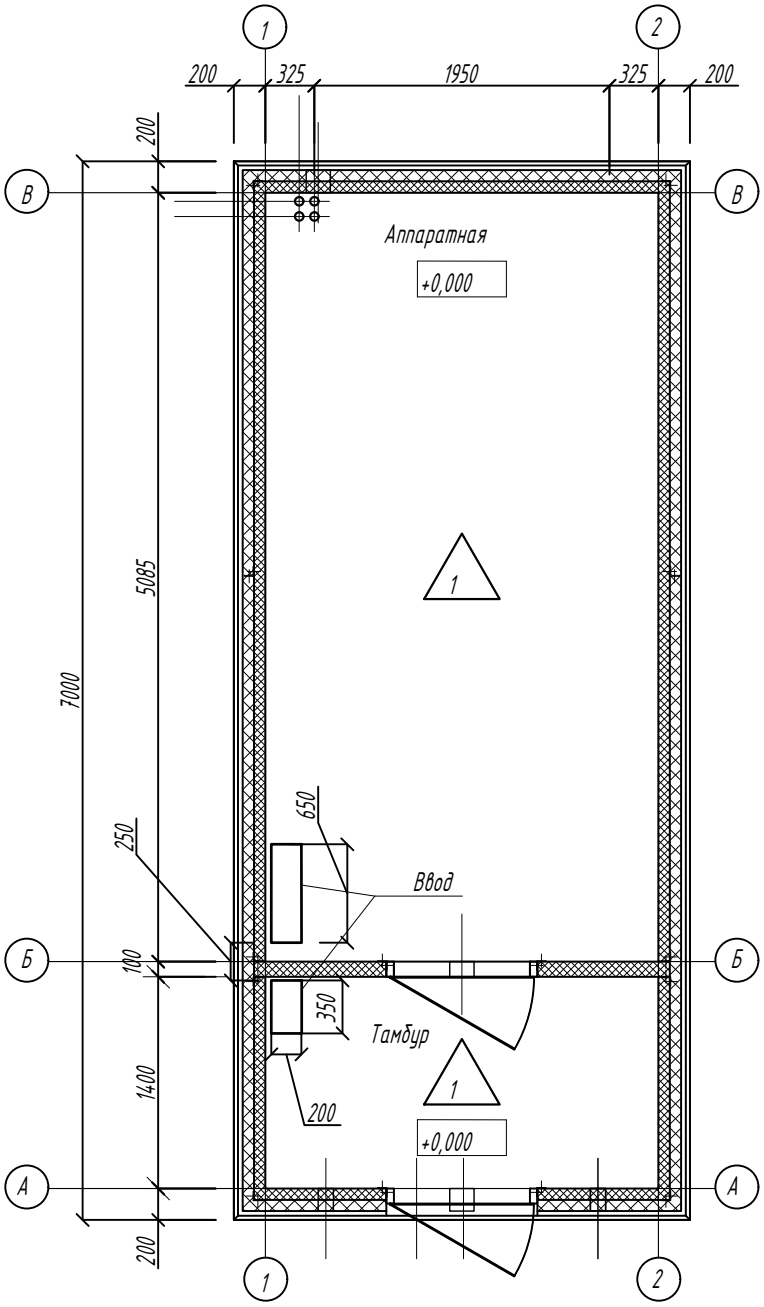

Экспликация полов

N пом.	Тип пола	Схема полов или тип по серии	Данные элементов пола (наименование, толщина, основание и др.), мм	Площадь,м
1	1	2 1	1. Антистатический линолеум Granit SD Tarkett	13,21
2			2. ФСФ фанера 20мм	3,64

Экспликация помещений

N пом.	Наименование	Площадь,м 2	Категория помещения
1	Аппаратная	13,21	В3
2	Тамбур	3,64	В4

Согласовано

Взам. инв. №

Подп. и дата

Инв. № подл.

Изм.	Кол.уч.	Лист	№ док	Подп.	Дата

ТПИ.ТЕА-П4-2021-РД-ПО.АР

«СТРОИТЕЛЬСТВО ТЕА СЛЕДУЮЩЕГО ПОКОЛЕНИЯ, 1 ОЧЕРЕДЬ СТРОИТЕЛЬСТВА». Станционные сооружения. 1 Этап строительства. 13 ПК. Строительство Площадки тип 8 с: «НУП-4/ТN Филистово»

Разработал	Жданов	04.2021	Архитектурные решения
Проверил	Луговцов	04.2021	
ГИП	Брагин	04.2021	
Н. контр	Казьмина	04.2021	План полов

Стадия	Лист	Листов
Р	5	

ООО "ЦентрЭлектроМонтаж" г.Воронеж

ЦЭМ ЦЕНТРЭЛЕКТРОМОНТАЖ

Формат А4

План кровли

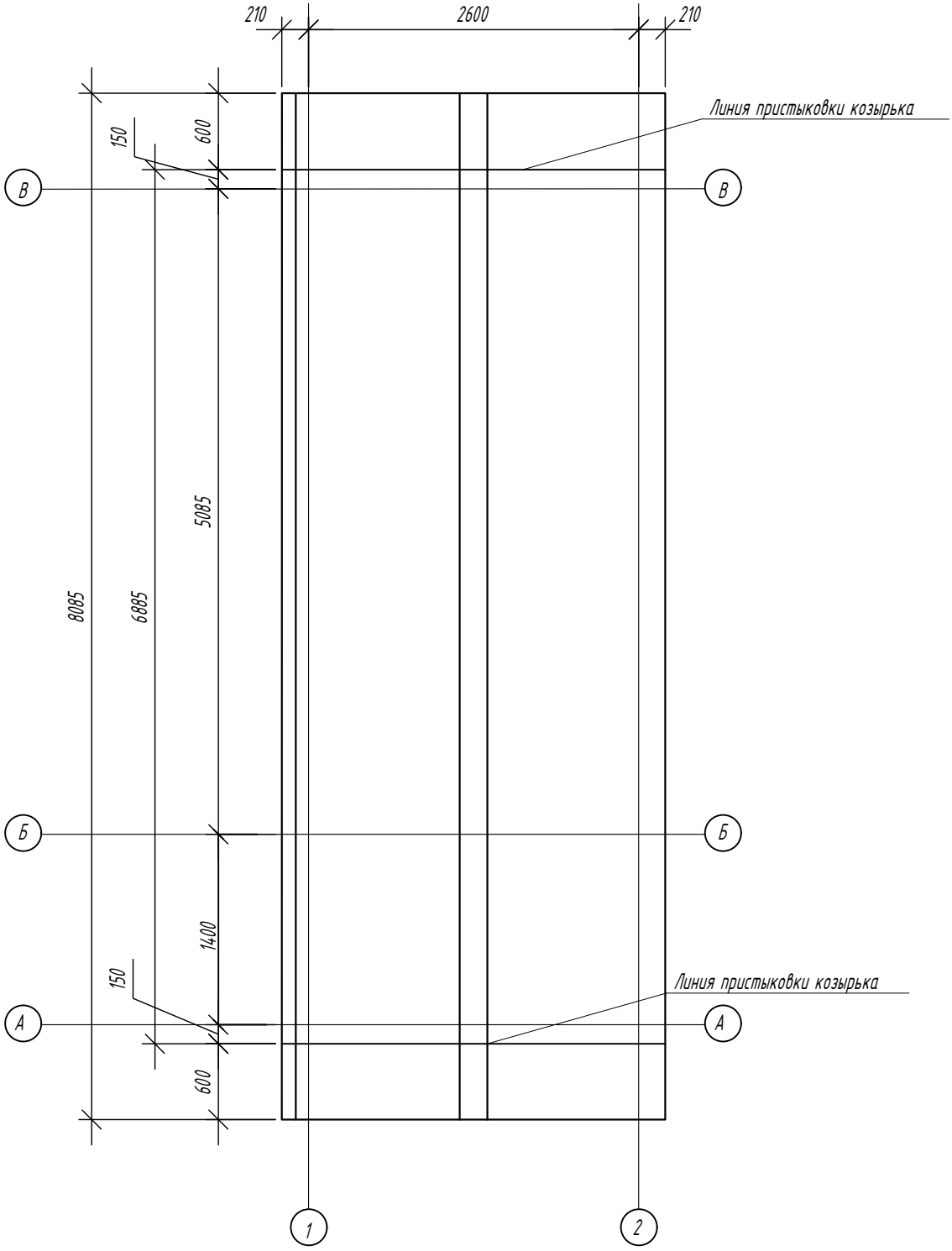

Согласовано

Взам. инв. №

Подп. и дата

Инв. № подл.

						ТПИ.ТЕА-П4-2021-РД-ПО.АР	
						«СТРОИТЕЛЬСТВО ТЕА СЛЕДУЮЩЕГО ПОКОЛЕНИЯ, 1 ОЧЕРЕДЬ СТРОИТЕЛЬСТВА». Станционные сооружения. 1 Этап строительства. 13 ПК. Строительство Площадки тип 8 с: «НУП-4/TN Филистово»	
Изм.	Кол.уч.	Лист	№ док	Подп.	Дата		
Разработал		Жданов			04.2021	Архитектурные решения	Стадия: Р; Лист: 6; Листов:
Проверил		Луговцов			04.2021		
ГИП		Брагин			04.2021		
Н. контр		Казьмина			04.2021	План кровли	ООО "ЦентрЭлектроМонтаж" г.Воронеж

Формат А4

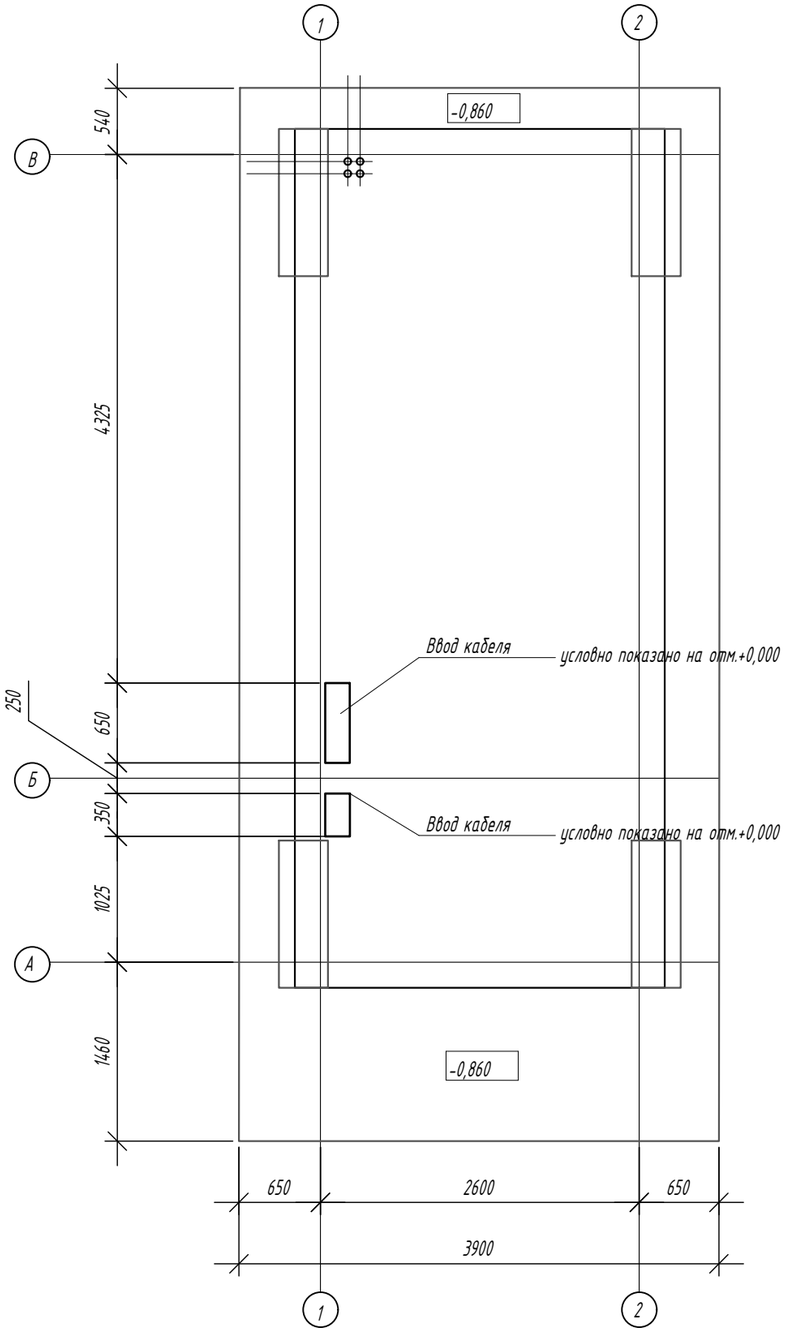

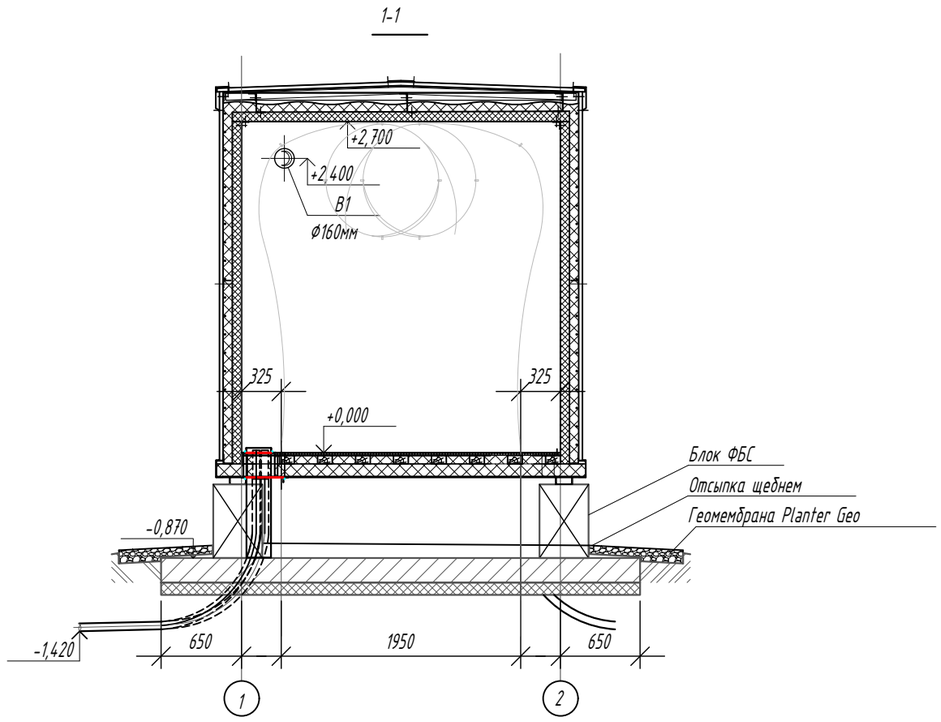

Согласовано

Взам. инв. №

Подп. и дата

Инв. № подл.

						ТПИ.ТЕА-П4-2021-РД-ПО.АР
						«СТРОИТЕЛЬСТВО ТЕА СЛЕДУЮЩЕГО ПОКОЛЕНИЯ, 1 ОЧЕРЕДЬ СТРОИТЕЛЬСТВА». Станционные сооружения. 1 Этап строительства. 13 ПК. Строительство Площадки тип 8 с: «НУП-4/TN Филистово»
Изм.	Кол.уч.	Лист	№ док	Подп.	Дата	
Разработал		Жданов			04.2021	Архитектурные решения
Проверил		Луговцов			04.2021	
ГИП		Брагин			04.2021	
Н. контр		Казьмина			04.2021	Плита фундаментная. Узлы прохода кабеля

Стадия	Лист	Листов
Р	7	

ООО "ЦентрЭлектроМонтаж" г.Воронеж

ЦЕНТРЭЛЕКТРОМОНТАЖ

Формат А3

Узел козырька.

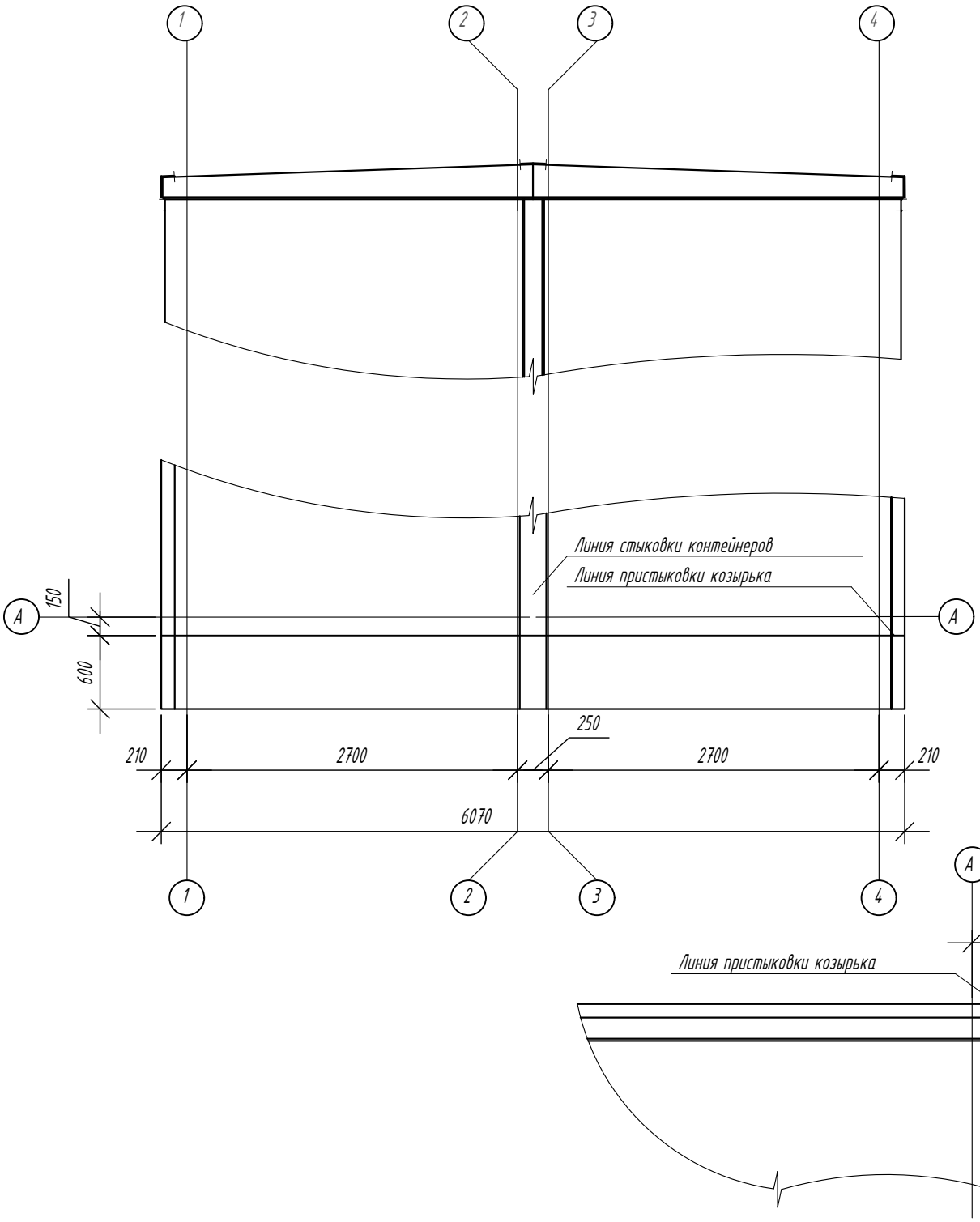

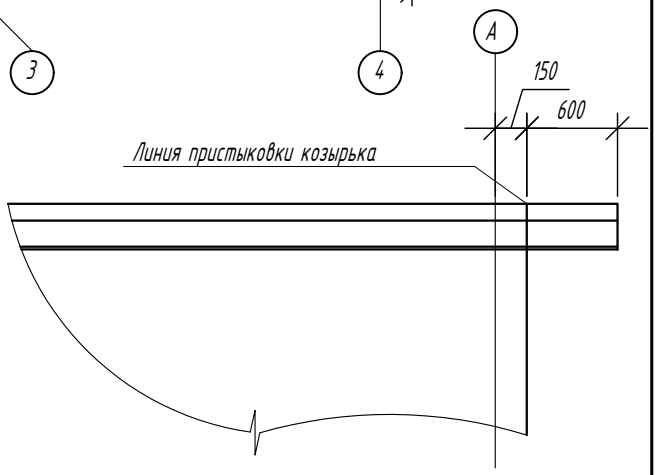

Согласовано

Взам. инв. №

Подп. и дата

Инв. № подл.

						ТПИ.ТЕА-П4-2021-РД-ПО.АР	
						«СТРОИТЕЛЬСТВО ТЕА СЛЕДУЮЩЕГО ПОКОЛЕНИЯ, 1 ОЧЕРЕДЬ СТРОИТЕЛЬСТВА». Станционные сооружения. 1 Этап строительства. 13 ПК. Строительство Площадки тип 8 с: «НУП-4/ТN Филистово»	
Изм.	Кол.уч.	Лист	№ док	Подп.	Дата		
Разработал		Жданов			04.2021	Архитектурные решения	Стадия: Р; Лист: 8; Листов:
Проверил		Луговцов			04.2021		
ГИП		Брагин			04.2021		
Н. контр		Казьмина			04.2021	Узел козырька	ООО "ЦентрЭлектроМонтаж" г.Воронеж

Формат А4

Узел лестницы наружной.

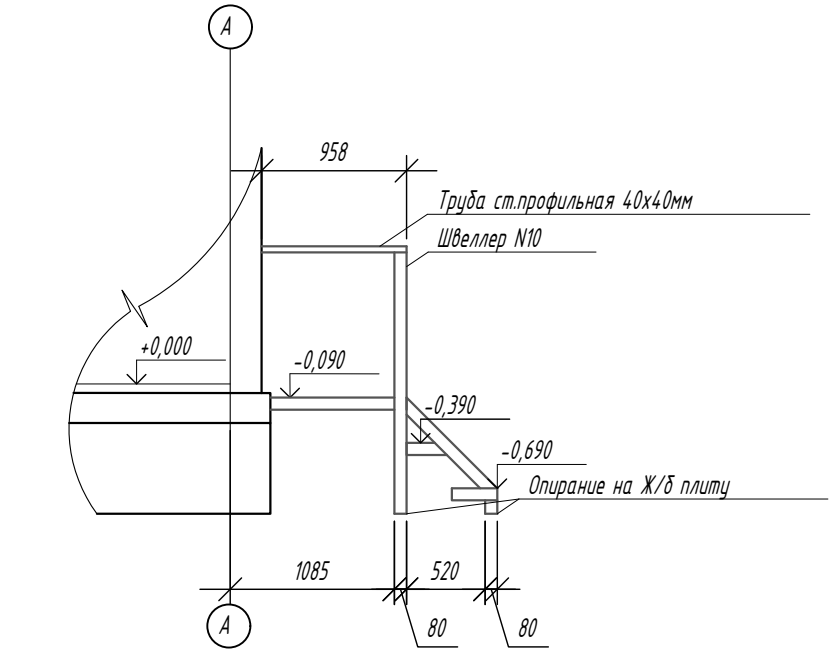

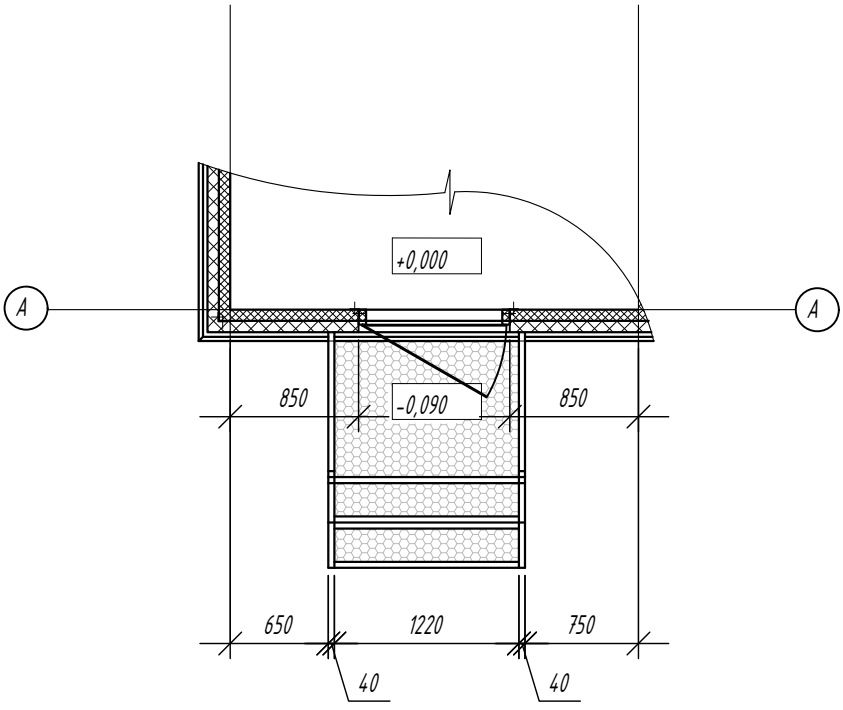

Согласовано

Взам. инв. №

Подп. и дата

Инв. № подл.

						ТПИ.ТЕА-П4-2021-РД-ПО.АР	
						«СТРОИТЕЛЬСТВО ТЕА СЛЕДУЮЩЕГО ПОКОЛЕНИЯ, 1 ОЧЕРЕДЬ СТРОИТЕЛЬСТВА». Станционные сооружения. 1 Этап строительства. 13 ПК. Строительство Площадки тип 8 с: «НУП-4/ТN Филистово»	
Изм.	Кол.уч.	Лист	№ док	Подп.	Дата		
Разработал		Жданов			04.2021	Архитектурные решения	Стадия: Р; Лист: 9; Листов:
Проверил		Луговцов			04.2021		
ГИП		Брагин			04.2021		
Н. контр		Казьмина			04.2021	Узел лестниц наружных	ООО "ЦентрЭлектроМонтаж" г.Воронеж

Формат А4

Согласовано

Взам. инв. №

Подп. и дата

Инв. № подл.

Ведомость отделки помещений

N пом.	Вид отделки элементов интерьера					
	Потолок	Площадь,м 2	Стена	Площадь,м 2	Пол	Площадь,м 2
1	ФСФ фанера 20мм Сендвич панель мин вата s=75мм Пенополиуритан "Изолан-14" Лист стальной s=2мм с эпок.покрытием	13,21	ФСФ фанера 20мм Сендвич панель мин вата s=75мм Пенополиуритан "Изолан-14" Лист стальной s=2мм с эпок.покрытием	51	Антистатический линолеум Granit SD Tarkett ФСФ фанера 20мм	13,21
2	ФСФ фанера 20мм Сендвич панель мин вата s=75мм Пенополиуритан "Изолан-14" Лист стальной s=2мм с эпок.покрытием	3,64	ФСФ фанера 20мм Сендвич панель мин вата s=75мм Пенополиуритан "Изолан-14" Лист стальной s=2мм с эпок.покрытием	16,8	Антистатический линолеум Granit SD Tarkett ФСФ фанера 20мм	3,64

ТПИ.ТЕА-П4-2021-РД-ПО.АР

«СТРОИТЕЛЬСТВО ТЕА СЛЕДУЮЩЕГО ПОКОЛЕНИЯ, 1 ОЧЕРЕДЬ СТРОИТЕЛЬСТВА».
Станционные сооружения. 1 Этап строительства. 13 ПК. Строительство Площадки тип 8 с: «НУП-4/TN Филистово»

Изм.	Кол.уч.	Лист	№ док	Подп.	Дата
Разработал		Жданов			04.2021
Проверил		Луговцов			04.2021
ГИП		Брагин			04.2021
Н. контр		Казьмина			04.2021

Архитектурные решения

Стадия	Лист	Листов
Р	10	

Ведомость отделки помещений

ООО "ЦентрЭлектроМонтаж"
г.Воронеж

ЦЕНТРЭЛЕКТРОМОНТАЖ

Формат А4

Спецификация

Поз.	Обозначение	Наименование	Кол-во, шт.	Масса ед., кг	Прим., кг
		Фундаментная плита		564.2	
1	ГОСТ Р 52544-2006	Ø10 А500С, L= 3860 мм	88	2.38	209.4
2	ГОСТ Р 52544-2006	Ø10 А500С, L= 8545 мм	40	5.27	210.7
П-1	ГОСТ Р 52544-2006	Ø10 А500С, L= 1075 мм	128	0.66	84.8
Л-1	ГОСТ 5781-82	Ø8 А240, L= 650 мм	105	0.26	26.9
	ГОСТ Р 54157-2010	Ø 63 ПНД труба, м	80	0,625	50
		Бетон В25,W6,F150 (м³)	6.7		
		Подбетонка В7.5 (м³)	3.6		
		Песчано-гравийная смесь (м³)	22.1		

Фундаментная плита.

Опалубка

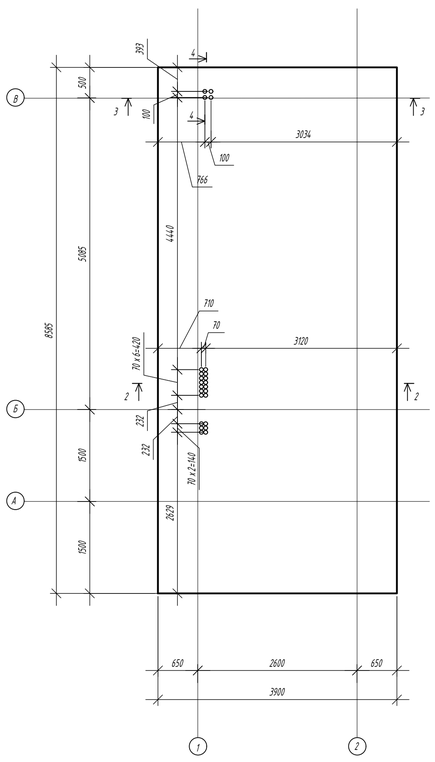

Фундаментная плита.

Армирование верхнее и нижнее

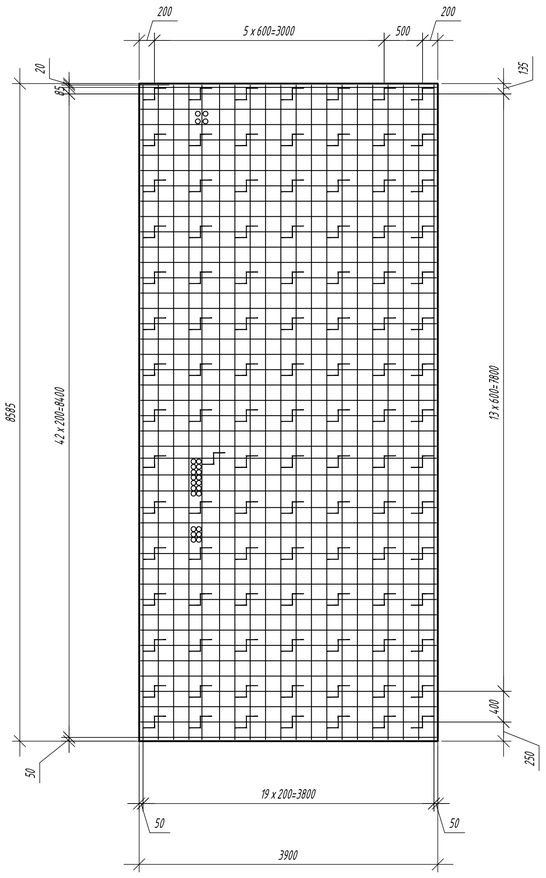

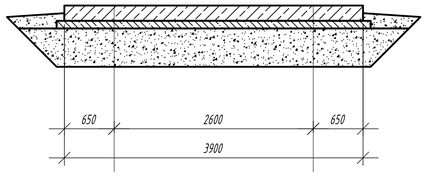

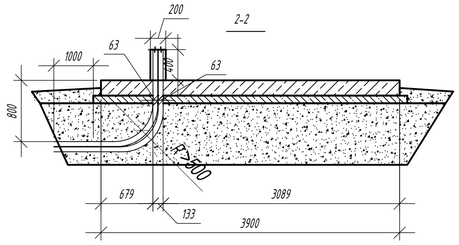

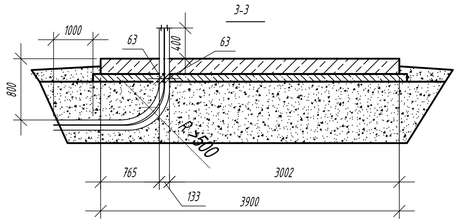

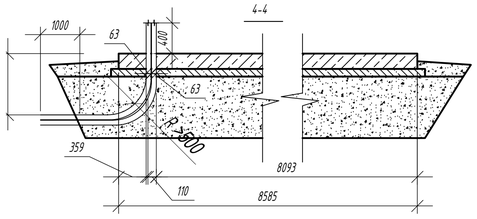

Ведомость деталей

Поз.	Эскиз
П-1	450, R25, 125, 450
Л-1	150, 85, 85, 150, 150
Минимальные диаметры загиба арматурных стержней до Ø20 А240 А500С	
	Ø=2.5d, Ø=5d

Общие указания

1. Привязку площадки ДГУ на генплане см. комплект чертежей макри ГП1.
2. Проект выполнен в соответствии с:
   - СНиП 2.01.07-85 "Нагрузки и воздействия";
   - СНиП 2.03.01-84 "Бетонные и железобетонные конструкции";
   - СНиП 2.02.01-83 "Основания зданий и сооружений".
3. Обратную засыпку пазух производить песчано-гравийной смесью с послойным уплотнением при оптимальной влажности в соответствии со СНиП 3.03.01-87, коэффициент уплотнения не ниже 0.95.
4. Все работы по подготовке основания и устройству фундаментов производить в соответствии со СНиП 3.03.01-87 с составлением соответствующих актов на скрытые работы.
5. Рабочая документация выполнена в соответствии с заданием на проектирование выданными техническими условиями, требованиями действующих технических регламентов, стандартов, сводов, правил, других документов, содержащих установленные требования.
6. Все решения по дополнительным запорам и изменением проектных решений должны быть согласованы со службами эксплуатации.

Указания по устройству фундамента

1. Изготовление и монтаж конструкций производить в соответствии с проектом производства работ с учетом требований СНиП 3.03.01-87 "Несущие и ограждающие конструкции".
2. Конструкция фундаментной плиты выполнить из бетона В25, W6, F150.
3. Бетонную подготовку укладывать на послойно (250мм) уплотненную песчано-гравийную подушку.
4. Размеры гнутых стержней даны по наружным граням, хомутов по внутренним граням в соответствии с ГОСТ 21.501-2011.
5. Армирование ж.б. конструкций выполнять отдельными стержнями с использованием рабочей арматуры по ГОСТ Р 52544-2006.
6. Соединение арматуры выполнять скрутками из вязальной проволоки во всех местах пересечения.
7. Арматуру основного армирования стыковать по длине внахлест. На длине перепуска стыковать не более 50% рабочей арматуры.
8. Перед бетонированием арматура должна быть очищена и вытянута, установлены подкладки и фиксаторы, обеспечивающие проектное положение арматуры.
9. Арматурные и бетонные работы выполнять в соответствии с указаниями и требованиями СНиП 3.03.01-87.
10. Обратную засыпку производить непучинистым грунтом с послойным (0,2-0,3м) трамбованием.
11. Привязка отверстий дана до центра этих отверстий.
12. Вывести трубы на 1000мм за фундаментную плиту.

					ТПИ.ТЕА-П4-2021-РД-ПО.АР			
					«СТРОИТЕЛЬСТВО ТЕА СЛЕДУЮЩЕГО ПОКОЛЕНИЯ, 1 ОЧЕРЕДЬ СТРОИТЕЛЬСТВА». Станционные сооружения. 1 Этап строительства. 13 ПК. Строительство Площадки тип 8 с: «НУП-4/ТN Филистово»			
Изм.	Кол.уч.	Лист	№ док.	Подп.	Дата			
Разработал		Жданов			04.2021	Архитектурные решения	Стадия	Лист	Листов
Проверил		Луговцов			04.2021		Р	1	
ГИП		Брагин			04.2021				
Н. контр		Казьмина			04.2021	Фундамент Ф1	ООО "ЦентрЭлектроМонтаж" г.Воронеж		

Согласовано

Взам. инв. №

Подп. и дата

Инв. № подл.

Формат А1